Serviceplan:
Volkswagen
Stand: 05.03.2015
Deutsch: 05.2015
Artikel-Nr.: 161.5D3.PKW.01
Teile-Nr.: 3G0012701SC

3G0012701SC

4.09/2015

Serviceplan

Volkswagen

Deutschland

Fahrzeugdatenträger

1 WVWZZZ3CZGP029631 DFCA
3G538R
2 3G538R PASSAT Var. CLBMT 140 KW
RBQ LH5X TO TDI D6A DFCA
3 X0A B0A F87 G0R HI1 J2D DE5 Q2J
V0A 1AT 1G8 2ZD 5RQ 5SL TR1
– 3S2 8T8 QI6 I8E 8GU
1ZA L35 0YE G01 7MM
4 1JA

BTT-0507

Abb. 1 1: Fahrzeug-Identifizierungsnummer; 2: Fahrzeugtyp, Motorleistung, Getriebe; 3: Motorkennbuchstabe, Getriebekennbuchstabe, Lacknummer, Innenausstattung; 4: Mehr-Ausstattungen, PR-Nummern.

Übergabe-Inspektion wurde durchgeführt am:	**Datum der Auslieferung/Erstzulassung:**[a)]
VW WILLY SCHEIDER GMBH & CO. KG GERSTAU 18 42857 REMSCHEID Betriebs-Nr. 51306	VW WILLY SCHEIDER GMBH & CO. KG GERSTAU 18 42857 REMSCHEID Betriebs-Nr. 51306 06.04.2016
Stempel des Volkswagen Partners	Stempel des Volkswagen Partners

a) Je nachdem, was zuerst eintritt.

Der Volkswagen Service

Für welche Fahrzeuge gilt dieser Serviceplan

Dieser Serviceplan ist für folgende Fahrzeuge gültig:

– CC	– Golf Variant	– Sharan
– Eos	– Jetta	– The Beetle
– Golf	– Passat	– The Beetle Cabriolet
– Golf Cabriolet	– Passat GTE	– Tiguan
– Golf GTD	– Passat Variant	– Touareg
– Golf GTE	– Passat Variant GTE	– Touran
– Golf GTI	– Polo	– up!
– Golf Sportsvan	– Scirocco	

Die Bedeutung des Serviceplans

Durch die im Umschlag eingeklebten **Fahrzeugdaten** Abb. 1 ist sichergestellt, dass Sie jederzeit die richtigen Volkswagen Original Teile® in Ihr Fahrzeug einbauen lassen können. Außerdem ist dadurch festgelegt, welche Service-Art für Ihr Fahrzeug in Frage kommt.

- Im Serviceplan wird die **Erstzulassung oder das Auslieferungsdatum, die Übergabe-Inspektion,** und damit der Beginn der Gewährleistung für Ihr Fahrzeug bestätigt.
- Der Serviceplan sagt Ihnen, wann welcher Service durchgeführt werden muss. Da die durchzuführenden Serviceumfänge von Fahrzeug zu Fahrzeug variieren, können die fahrzeugindividuellen Tätigkeiten beim Fachbetrieb erfragt werden.
- Ihr Fachbetrieb dokumentiert im Serviceplan alle service-relevanten Arbeiten.

Damit Sie den Serviceplan immer zur Hand haben, wenn Sie ihn brauchen, sollte er im Bordbuch aufbewahrt werden.

Bitte denken Sie auch daran, den Serviceplan beim Verkauf des Fahrzeugs dem nächsten Besitzer mitzugeben.

⚠ WARNUNG

Unzureichender oder kein Service und das Missachten der Service-Intervalle kann zum Liegenbleiben im Straßenverkehr, zu Unfällen sowie schweren Verletzungen führen.

- **Service-Arbeiten beim Fachbetrieb durchführen lassen.**
- **Betriebsanleitung beachten.**

HINWEIS

Volkswagen ist nicht verantwortlich für Schäden am Fahrzeug, die aufgrund von minderwertigem Kraftstoff, falscher Ölnorm, unzureichendem Service oder mangelnder Teileverfügbarkeit entstehen.

Regelmäßige Service-Arbeiten am Fahrzeug dienen nicht nur der Werterhaltung des Fahrzeugs, sondern tragen auch zur Betriebs- und Verkehrssicherheit bei. Lassen Sie deshalb Service-Arbeiten gemäß den Vorgaben der Wartungstabellen durchführen. Ihr Fachbetrieb berät Sie gern. ◁

3G0012701SC

Service-Nachweis 1

Ja / Nein. Durchgeführt wurde:	Ja / Nein. Zusatzarbeiten – Wechsel von:
☑ / ☐ **Ölwechsel-Service**	☐ / ☑ AdBlue®
☑ / ☐ **Inspektion**	☐ / ☑ Bremsflüssigkeit
☑ / ☐ mit Motorölwechsel	☐ / ☑ Dieselkraftstofffilter
☐ / ☑ mit erweitertem Inspektionsumfang	☐ / ☑ Getriebeöl: DSG®, ATF
☑ / ☐ LongLife Motoröl verwendet	☐ / ☑ Haldexkupplung: Öl
☑ / ☐ Korrosions- und Dichtheitsprüfung der Erdgasanlage	☐ / ☑ Keilrippenriemen
☐ / ☑ Prüfung der Scheinwerfer-Einstellung	☐ / ☑ Luftfiltereinsatz
☐ / ☑ Reparaturempfehlung	☐ / ☑ Reifenfüllflasche (Dichtmittel)
☐ / ☑ Kundenwunsch (auch auf dem Auftrag vermerken)	☐ / ☑ Staub- und Pollenfiltereinsatz
Service durchgeführt am: 25.10.2016	☐ / ☑ Zahnriemen
	☐ / ☑ Zündkerzen
bei km-Stand: 61.432	☐ / ☑ .....
Rechnungsnummer: Auftr.-Nr. 62291	☐ / ☐ .....
Service durchgeführt von: Betriebs-Nr.: 51306	LongLife Mobilitätsgarantie
Willy Scheider GmbH & Co. KG Gerstau 18 42857 Remscheid Telefon +49 2191 88 46-0 Telefax +49 2191 88 46-11 info@autohaus-scheider.de www.autohaus-scheider.de Betriebs-Nr.: 51306	Willy Scheider GmbH & Co. KG Gerstau 18 42857 Remscheid Telefon +49 2191 88 46-0 Telefax +49 2191 88 46-11 info@autohaus-scheider.de www.autohaus-scheider.de
Stempel des Fachbetriebs	Stempel des Volkswagen Partners

Ihre nächsten Service-Termine	
Service-Ereignis	**Zusatzarbeiten**
☑ nach Service-Intervall-Anzeige	Inspektion
oder Ölservice	
am (Datum): 10/18	am (Datum): 10/17
oder	**oder**
bei (km-Stand): 61.432	bei (km-Stand): 60.000

Dokumentation der Karosserieprüfung

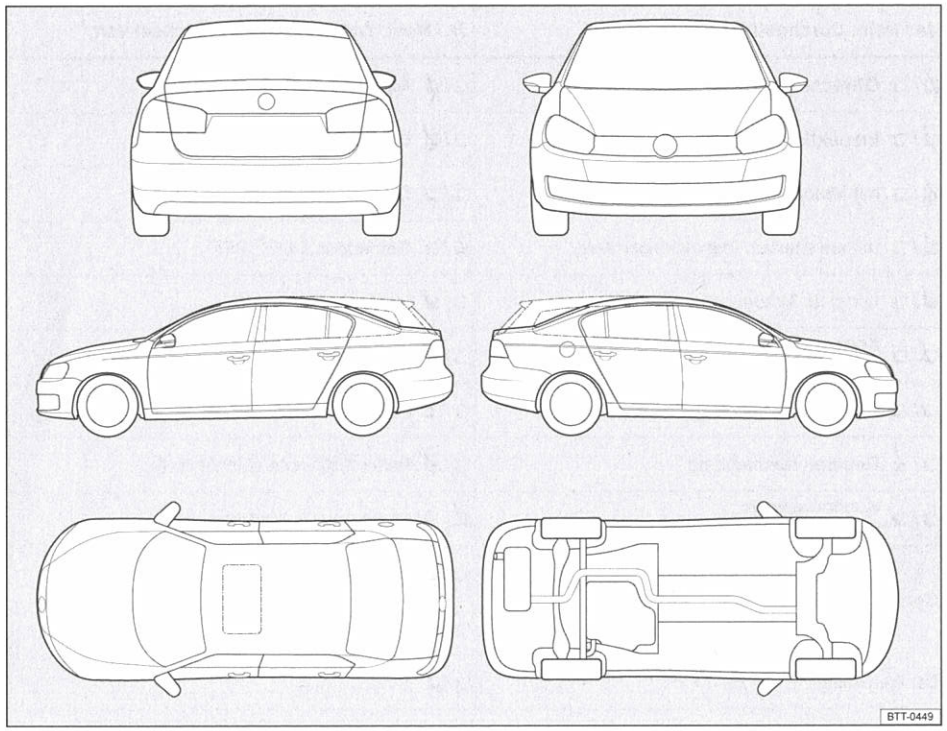

Abb. 3 Prinzipdarstellung. Gilt für alle Fahrzeuge und Karosserieformen.

Ihr Fachbetrieb markiert in Abb. 3 beschädigte Teile durch folgende Symbole:

✖ Kratzer ○ Beule/Delle ☐ Korrosion △ Steinschlag

Mängel festgestellt? Ja: ☐ Nein: ☐	
Beschreibung der Mängel:	
	Stempel des Fachbetriebs

3G0012701SC

Service-Nachweis 2

Ja / Nein. Durchgeführt wurde:	Ja / Nein. Zusatzarbeiten – Wechsel von:
☒ / ☐ **Ölwechsel-Service**	☐ / ☒ AdBlue®
☒ / ☐ **Inspektion**	☐ / ☒ Bremsflüssigkeit
☒ / ☐ mit Motorölwechsel	☐ / ☒ Dieselkraftstofffilter
☒ / ☐ mit erweitertem Inspektionsumfang	☒ / ☐ Getriebeöl: DSG®, ATF
☒ / ☐ LongLife Motoröl verwendet	☐ / ☒ Haldexkupplung: Öl
☒ / ☐ Korrosions- und Dichtheitsprüfung der Erdgasanlage	☐ / ☒ Keilrippenriemen
☒ / ☐ Prüfung der Scheinwerfer-Einstellung	☐ / ☒ Luftfiltereinsatz
☐ / ☒ Reparaturempfehlung	☐ / ☒ Reifenfüllflasche (Dichtmittel)
☐ / ☒ Kundenwunsch (auch auf dem Auftrag vermerken)	☒ / ☐ Staub- und Pollenfiltereinsatz
Service durchgeführt am: 18.05.17	☐ / ☒ Zahnriemen
	☐ / ☒ Zündkerzen
bei km-Stand: 66.525	☐ / ☒ .....
Rechnungsnummer: [illegible]	☐ / ☐ .....
Service durchgeführt von: Autohaus Scheider GmbH & Co. KG Gerstau 18 42857 Remscheid Telefon +49 2191 88 46-0 Telefax +49 2191 88 46-11 info@autohaus-scheider.de www.autohaus-scheider.de Betriebs-Nr.: 51306 Stempel des Fachbetriebs	☐ / ☐ LongLife Mobilitätsgarantie Willy Scheider GmbH & Co. KG Gerstau 18 42857 Remscheid Telefon +49 2191 88 46-0 Telefax +49 2191 88 46-11 info@autohaus-scheider.de www.autohaus-scheider.de Betriebs-Nr.: 51306 Stempel des Volkswagen Partners

Ihre nächsten Service-Termine	
Service-Ereignis	**Zusatzarbeiten**
☒ nach Service-Intervall-Anzeige	..... Inspektion + Ölw
oder Ölwechsel	
am (Datum): 05.2019	am (Datum): 05.18
oder	**oder**
bei (km-Stand): 96.529	bei (km-Stand): 90.000

Dokumentation der Karosserieprüfung

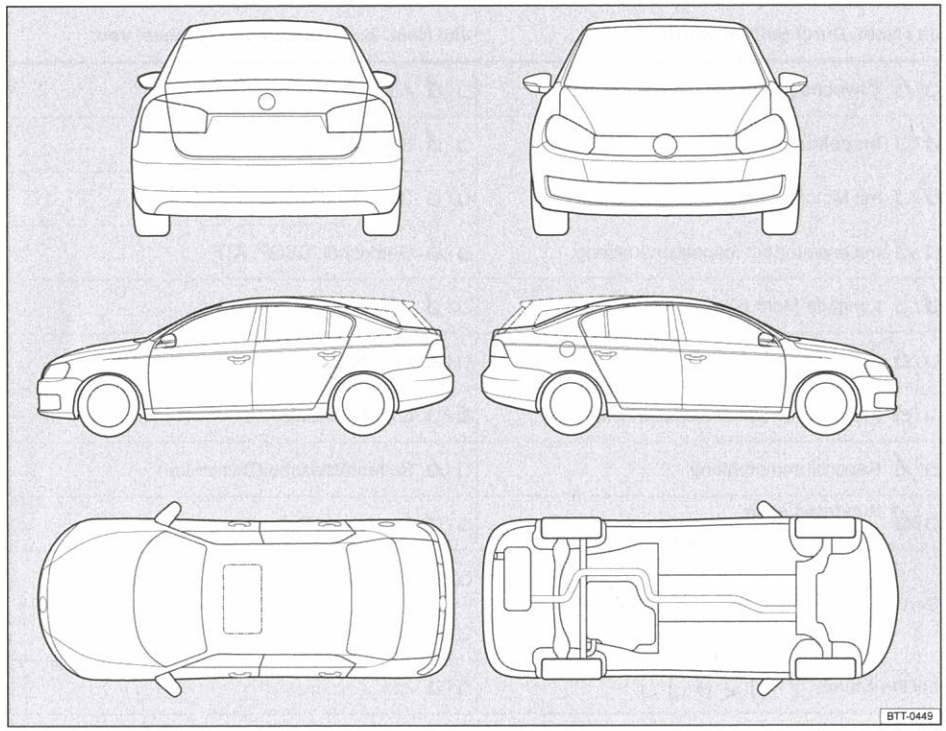

Abb. 4 Prinzipdarstellung. Gilt für alle Fahrzeuge und Karosserieformen.

Ihr Fachbetrieb markiert in Abb. 4 beschädigte Teile durch folgende Symbole:

✖ Kratzer ○ Beule/Delle ☐ Korrosion △ Steinschlag

Mängel festgestellt? Ja: ☐ Nein: ☐	
Beschreibung der Mängel:	
	Stempel des Fachbetriebs

3G0012701SC

Service-Nachweis 3

Ja / Nein. Durchgeführt wurde:	Ja / Nein. Zusatzarbeiten – Wechsel von:
☐ / ☑ **Ölwechsel-Service**	☐ / ☑ AdBlue®
☑ / ☐ **Inspektion**	☐ / ☑ Bremsflüssigkeit
☑ / ☐ mit Motorölwechsel	☑ / ☐ Dieselkraftstofffilter
☐ / ☑ mit erweitertem Inspektionsumfang	☐ / ☑ Getriebeöl: DSG®, ATF
☑ / ☐ LongLife Motoröl verwendet	☐ / ☑ Haldexkupplung: Öl
☐ / ☑ Korrosions- und Dichtheitsprüfung der Erdgasanlage	☐ / ☑ Keilrippenriemen
☐ / ☑ Prüfung der Scheinwerfer-Einstellung	☑ / ☐ Luftfiltereinsatz
☐ / ☑ Reparaturempfehlung	☐ / ☑ Reifenfüllflasche (Dichtmittel)
☐ / ☑ Kundenwunsch (auch auf dem Auftrag vermerken)	☐ / ☑ Staub- und Pollenfiltereinsatz
Service durchgeführt am: 23.11.17	☐ / ☑ Zahnriemen
	☐ / ☑ Zündkerzen
bei km-Stand: 92899	☐ / ☐ .....
Rechnungsnummer:	☐ / ☐ .....
Service durchgeführt von: Willy Scheider GmbH & Co. KG, Gerstau 18, 42857 Remscheid, Telefon +49 2191 88 46-0, Telefax +49 2191 88 46-11, info@autohaus-scheider.de, www.autohaus-scheider.de, Betriebs-Nr.: 51306	LongLife Mobilitätsgarantie: Willy Scheider GmbH & Co. KG, Gerstau 18, 42857 Remscheid, Telefon +49 2191 88 46-0, Telefax +49 2191 88 46-11, info@autohaus-scheider.de, www.autohaus-scheider.de, Betriebs-Nr.: 51306
Stempel des Fachbetriebs	Stempel des Volkswagen Partners

Ihre nächsten Service-Termine	
Service-Ereignis	**Zusatzarbeiten**
☑ nach Service-Intervall-Anzeige	
oder	.....
am (Datum): 11/18	am (Datum): .....
oder	**oder**
bei (km-Stand): 122 000	bei (km-Stand): .....

Dokumentation der Karosserieprüfung

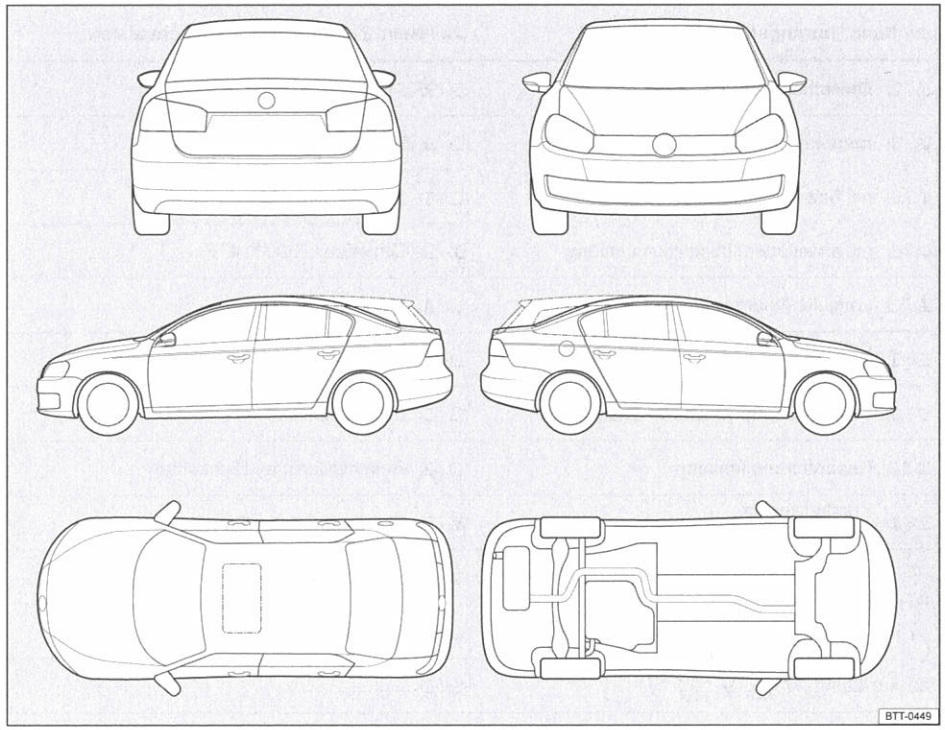

Abb. 5 Prinzipdarstellung. Gilt für alle Fahrzeuge und Karosserieformen.

Ihr Fachbetrieb markiert in Abb. 5 beschädigte Teile durch folgende Symbole:

✖ Kratzer ○ Beule/Delle ☐ Korrosion △ Steinschlag

Mängel festgestellt? Ja: ☐ Nein: ☐	
Beschreibung der Mängel:	
	Stempel des Fachbetriebs

3G0012701SC

Service-Nachweis 4

Ja / Nein. Durchgeführt wurde:	Ja / Nein. Zusatzarbeiten – Wechsel von:
☒ / ☐ **Ölwechsel-Service**	☐ / ☒ AdBlue®
☒ / ☐ **Inspektion**	☐ / ☒ Bremsflüssigkeit
☒ / ☐ mit Motorölwechsel	☐ / ☒ Dieselkraftstofffilter
☒ / ☐ mit erweitertem Inspektionsumfang	☒ / ☐ Getriebeöl: DSG®, ATF
☒ / ☐ LongLife Motoröl verwendet	☐ / ☒ Haldexkupplung: Öl
☐ / ☒ Korrosions- und Dichtheitsprüfung der Erdgasanlage	☐ / ☒ Keilrippenriemen
☐ / ☒ Prüfung der Scheinwerfer-Einstellung	☐ / ☒ Luftfiltereinsatz
☐ / ☒ Reparaturempfehlung	☐ / ☒ Reifenfüllflasche (Dichtmittel)
☐ / ☒ Kundenwunsch (auch auf dem Auftrag vermerken)	☒ / ☐ Staub- und Pollenfiltereinsatz
Service durchgeführt am: 04.07.2018	☐ / ☒ Zahnriemen
	☐ / ☒ Zündkerzen
bei km-Stand: 124.373	☐ / ☒ .....
Rechnungsnummer: AK 29402	☐ / ☒ .....
Service durchgeführt von: SCHEIDER Wir machen das Bergische mobil. Willy Scheider GmbH & Co. KG Gerstau 18 · 42897 Remscheid Tel.: 02191.88 46-0 · Betriebs-Nr. 51306 www.autohaus-scheider.de Stempel des Fachbetriebs	LongLife Mobilitätsgarantie: SCHEIDER Wir machen das Bergische mobil. Willy Scheider GmbH & Co. KG Gerstau 18 · 42897 Remscheid Tel.: 02191.88 46-0 · Betriebs-Nr. 51306 www.autohaus-scheider.de Stempel des Volkswagen Partners

Ihre nächsten Service-Termine

Service-Ereignis	Zusatzarbeiten
☒ nach Service-Intervall-Anzeige	Bremsflüssigkeit
oder	
am (Datum): 07.2019	am (Datum): 04.2019
oder	**oder**
bei (km-Stand): 154.000	bei (km-Stand): .....

Dokumentation der Karosserieprüfung

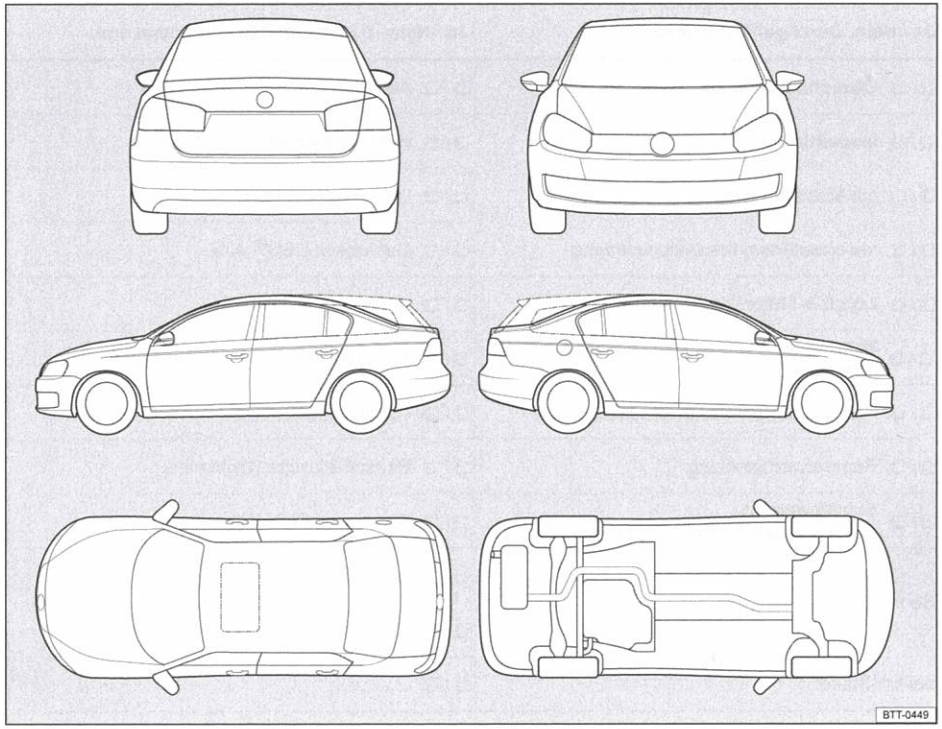

Abb. 6 Prinzipdarstellung. Gilt für alle Fahrzeuge und Karosserieformen.

Ihr Fachbetrieb markiert in Abb. 6 beschädigte Teile durch folgende Symbole:

✖ Kratzer ○ Beule/Delle ☐ Korrosion △ Steinschlag

Mängel festgestellt? Ja: ☐ Nein: ☐	
Beschreibung der Mängel:	
	Stempel des Fachbetriebs

3G0012701SC